CLASSE DE PROBLÈMES CIN

PRÉVOIR ET VÉRIFIER LES PERFORMANCES CINÉMATIQUES DES SYSTÈMES

ÉTABLIR LA RELATION ENTRÉE/SORTIE D'UN POINT DE VUE EXPÉRIMENTAL

Q - 1 : *Décrire le trajet de l'huile pour un sens de rotation positif (sens trigo sur la coupe B-B du plan). On précisera, en particulier, l'état des clapets (ouvert ou fermé). On pourra porter sur le plan des repères en lettres de couleur pour nommer les zones caractéristiques.*

Q - 2 : *Mettre en place un protocole pour obtenir l'évolution de la position de l'effecteur en fonction de la position de sortie de l'actionneur.*
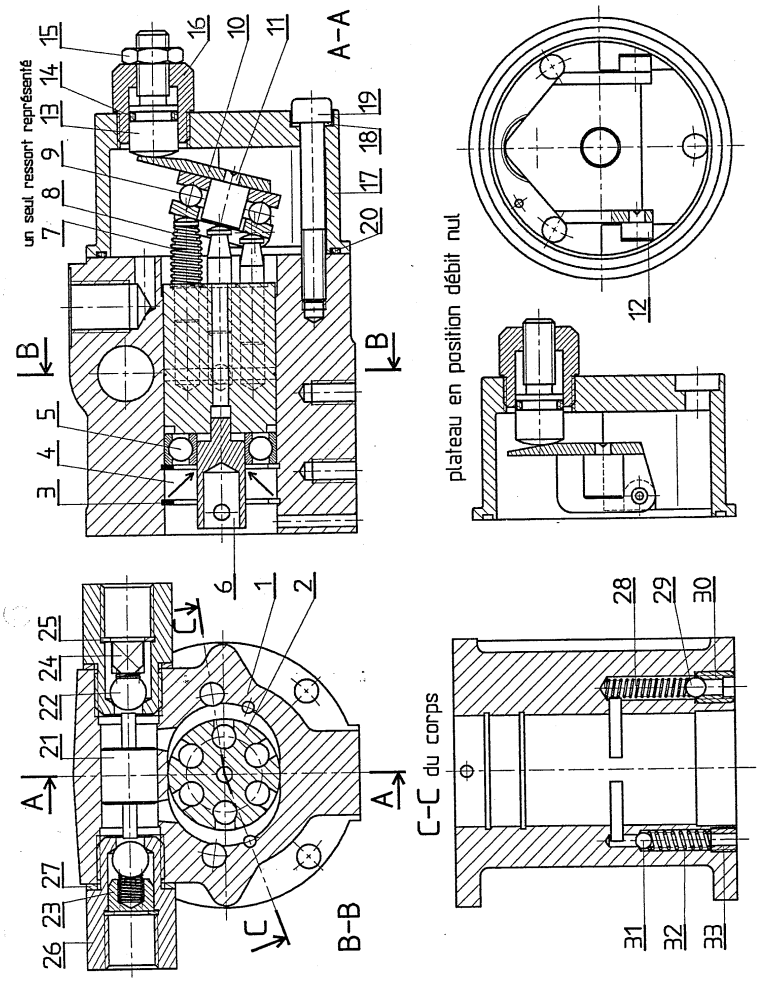
REMARQUE: il existe un logiciel d'acquisition sur le poste à côté du pilote automatique.