REALISE PAR UN PRODUIT AUTODESK A BUT EDUCATIF

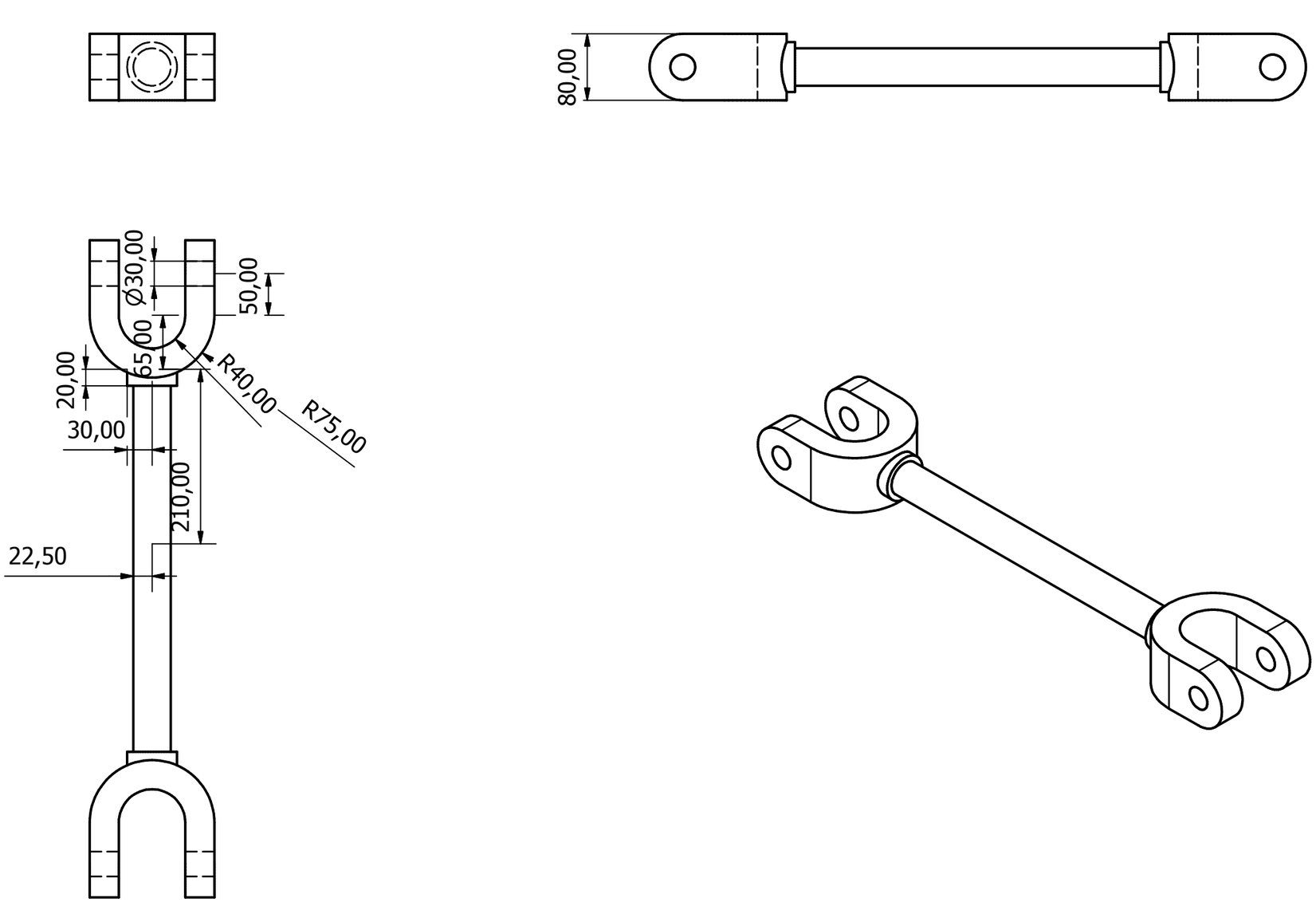

Conçu par	Vérifié par	Approuvé par	Date		Date	
Dumbledore					10/09/2013	

Grande-Fourchette	Modification	Feuille 1 / 1

REALISE PAR UN PRODUIT AUTODESK A BUT EDUCATIF